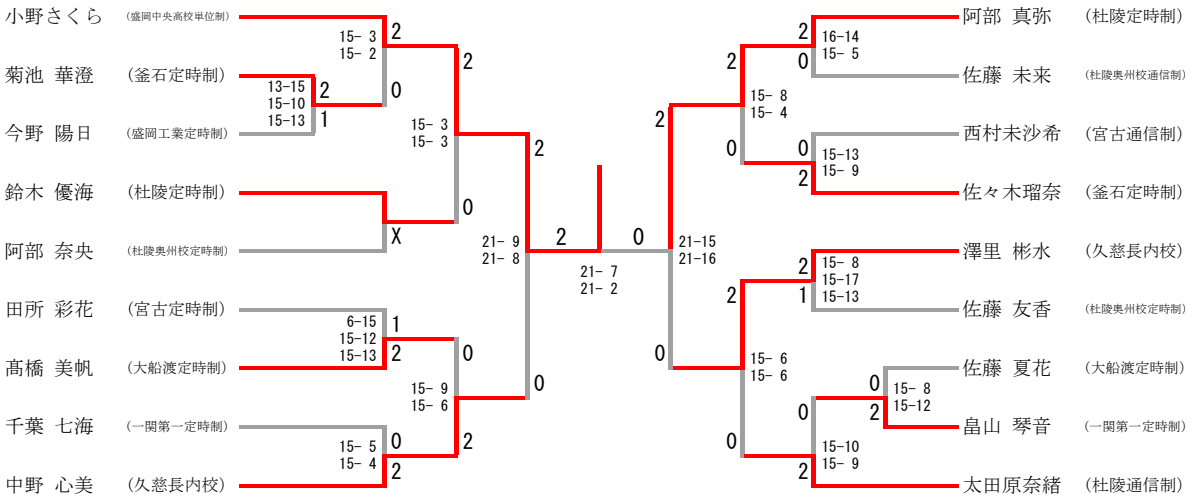県高総体女子個人対抗シングルス（２部）　令和元年６月１日　一関市総合体育館